VAGÃO FORRAGEIRO
VFC-5000 / 8000 / 10.000

MANUAL DE OPERAÇÃO
E
MANUTENÇÃO

BRASPEC
METALÚRGICA BRASPEC LTDA

Agradecemos a sua preferência por esse produto CREMASCO.
Você adquiriu um equipamento de qualidade, desenvolvido especialmente para atender às suas necessidades.
Em caso de dúvidas, consulte nosso DPTO. Técnico.

Fone: 55 (19)3813-9600
Fax: 55 (19)3813-9606
E-Mail: vendas@cremasconet.com.br
export@cremasconet.com.br

Atenção

Este manual contém informações fundamentais para operação, manutenção e segurança no uso do equipamento.
As especificações e recomendações nele contidas visam proporcionar os melhores resultados, com o menor custo de manutenção e sua inobservância poderá resultar em perda da garantia do produto.
A Metalúrgica Braspec Ltda. reserva-se o direito de alterar o produto, sem que por isso incorra em obrigações de qualquer espécie.

Índice

Finalidade_____02
Características técnicas_____03
Acionamento e acoplagem ao trator_____03 e 04
Carregamento (alimentação)_____04
Descarga traseira_____04 e 05
Descarga lateral_____05
Tensionamento de correntes e esteira de descarga_____06
Corrente de descarga traseira_____06
Esteira de descarga lateral_____07
Tensionamento das correntes laterais_____07
Tensionamento da corrente dianteira_____08
Dispositivo de segurança_____08
Cuidados adicionais_____09
Localização das graxeiras_____10
Instruções de segurança_____11
Certificado de Garantia_____12

Finalidade

Os Vagões Forrageiros Cremasco foram desenvolvidos para coletar, transportar e distribuir forragem e seus aditivos para alimentação diária, pela bica lateral dianteira, diretamente no cocho de alimentação. E para silagem, descarregando pela traseira.

Características Técnicas

	5000	8000	10000
➢ Capacidade de carga (m3)	5,0	8,0	10,0
➢ Tempo descarga lateral (min)	2,5	4	5
➢ Tempo descarga traseira (min)	2	3	4
➢ Altura descarregamento (mm)	670	700	700
➢ Potência na tomada de força (HP)	55	55	55
➢ Rotação na tomada de força (rpm)	540	540	540
➢ Peso (kg)	1600	2100	2300
➢ Comprimento total (mm)	4850	5820	6450
➢ Largura total (mm)	2300	2300	2300
➢ Altura total (mm)	2370	2370	2370
➢ Pneus	7.50.16	7.50.16	7.50.16

Acionamento e Acoplagem ao Trator

Para o bom funcionamento do cardan, recomendamos seguir as seguintes instruções.
- Com a máquina montada no trator, desencaixe o eixo do tubo do cardan. Através dos respectivos pinos de pressão, prenda as pontas correspondentes no trator e na máquina.
- Sobreponha um ao outro e efetue em cada um, uma marca que delimitará o excedente que deverá ser cortado. Além dessa marca, deverá ser considerada uma folga de 10 cm, conforme figura.

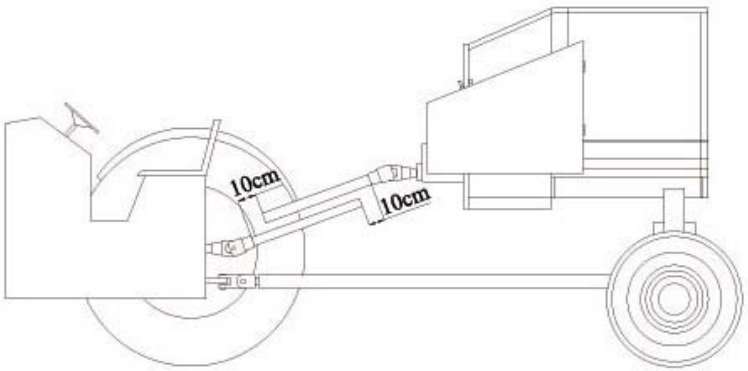

- Depois de definir os locais onde serão feitos os cortes, encurte os protetores interno e externo igualmente. Encurte os perfis deslizantes interno e externo no mesmo comprimento dos tubos protetores. Retire as rebarbas e engraxe os perfis deslizantes.
- Após ajustar o eixo cardan, ligue a tomada de força e aumente progressivamente a rotação até 540 rpm.

Carregamento (Alimentação)

O Vagão Forrageiro pode ser carregado (alimentado) por máquina estacionária ou móvel, diretamente no campo, quando engatado a uma colhedora de forragens.
A carga não deve ultrapassar a altura da tampa traseira.

Descarga Traseira (1500 RPM)

O limitador de carga não deve ser ultrapassado

Destrave e abra a tampa traseira

Coloque o cardan no eixo superior

Opcional: Caso deseje bloquear o funcionamento da esteira lateral, retire o pino da engrenagem da esteira

Desligar e ligar batedores ver página 07

Descarga Lateral (1200 RPM)

Baixar o complemento da bica lateral

Manter travada a engrenagem da esteira

Instalar o cardan no eixo inferior

Tensionamento das Correntes e Esteira de Descarga

Os Vagões Forrageiros Cremasco saem de fábrica com as correntes e esteira de descarga esticadas adequadamente. Para que o equipamento possa apresentar um bom desempenho, recomendamos sempre verificá-las antes de funcionar, procurando manter um tensionamento intermediário (a esteira e as correntes de descarga não devem trabalhar nem totalmente esticadas nem frouxas).

Correntes de Descarga Traseira

Para esticar as correntes de descarga traseira, o procedimento é o seguinte:

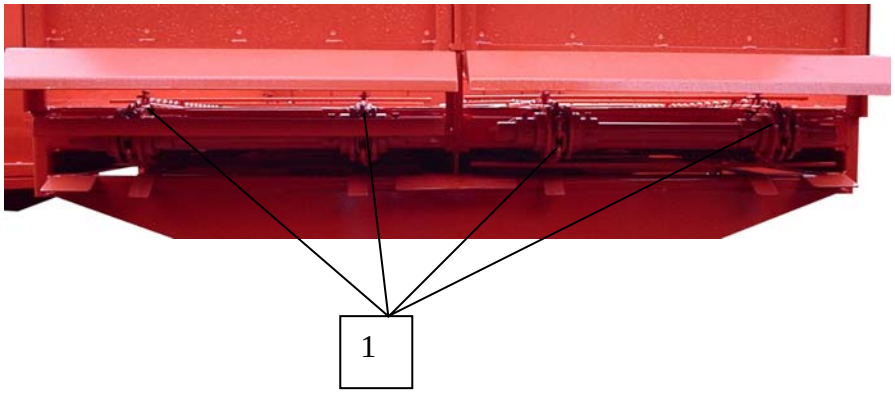

- Soltar as quatro porcas internas (1) e apertar as quatro porcas externas localizadas na traseira do vagão, até que as correntes estejam devidamente esticadas.
- Em seguida reaperte as porcas internas.

Esteira de Descarga Lateral

- Desapertar os parafusos dos mancais (1) e apertar as porcas dos esticadores (2), até atingir o tensionamento desejado.
- Em seguida reaperte os parafusos dos mancais.

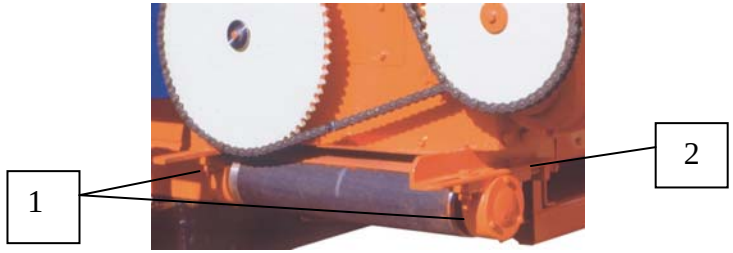

Tensionamento das Correntes Laterais

Soltar a contra-porca do esticador (1), e apertar a porca (2) até que as correntes estejam devidamente esticadas.

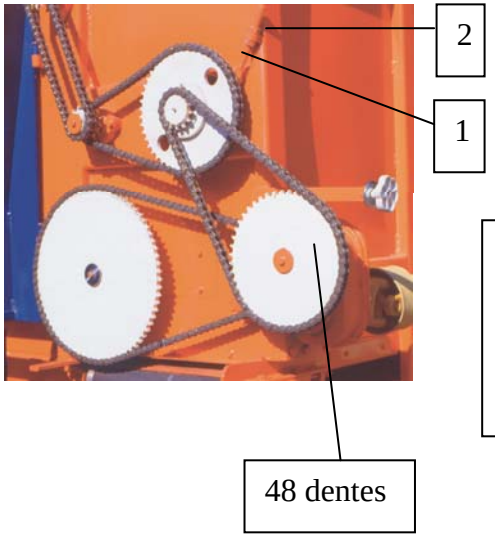

Para desligar o batedor, soltar porca e contra porca (1 e 2) e tirar a corrente de ligação da engrenagem 48 dentes.

Tensionamento da Corrente Dianteira

- Desapertar os quatro parafusos da caixa redutora (1) e apertar o parafuso do esticador (2), até que a corrente esteja devidamente esticada.
- Em seguida reaperte os quatro parafusos da caixa redutora.

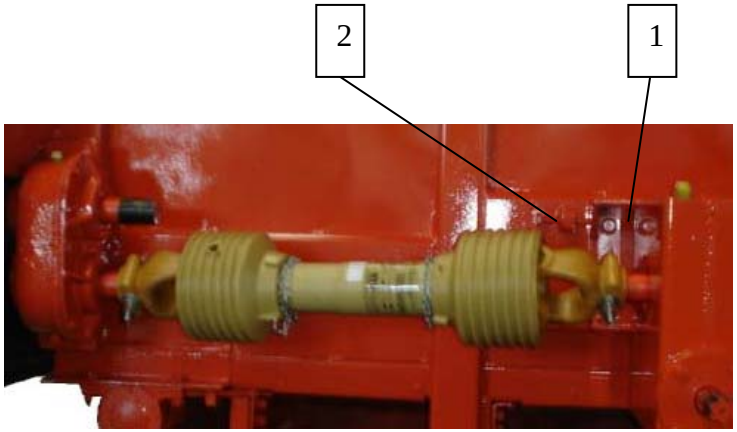

Dispositivo de Segurança

Este equipamento possui um dispositivo de segurança composto por um pino fusível localizado no cardan inversor, que será rompido em caso de eventual sobrecarga, protegendo os sistemas de transmissão. Para substituir o pino de segurança em caso de rompimento, desligue a tomada de força do trator, aguarde até que todas as peças que trabalham em movimento estejam totalmente paradas, retire o excesso de carga e proceda a substituição.

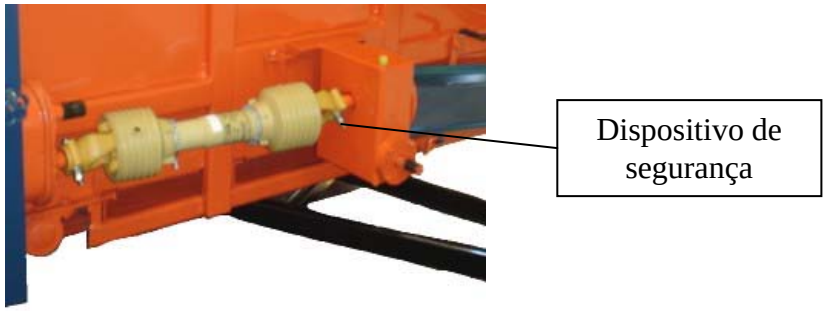

Cuidados Adicionais

A- Durante o carregamento (alimentação), o compartimento da esteira não deve ser preenchido, evitando sobrecarga nos descompactadores e na própria esteira.
B- Não transitar com a tampa traseira aberta.
C- Durante a descarga traseira não esqueça de manter a porta traseira aberta.
D- Quando descarregar o Vagão, mantenha o trator em marcha lenta, ligue a tomada de força e em seguida acelere até atingir a rotação desejada.
E- Em caso de forragens pesadas (palma, cevada, etc) trabalhe com o vagão com a metade da carga, e acrescente mais 4 litros de óleo SAE-140 e 250 ml de Bardal na caixa de transmissão.

Lubrificação

Para facilitar os procedimentos de manutenção, todos os pontos de lubrificação estão indicados na página 10.
Nos pontos de lubrificação por graxeiras, utilize graxa à base de sabão de lítio com intervalo de 12 horas de funcionamento aproximadamente.

Caixas de Transmissão

Utilizar somente óleo com a especificação SAE-140.

- Primeira troca depois de aproximadamente 50 horas de funcionamento.
- Demais trocas aproximadamente a cada 200 horas de funcionamento.

Nota: Caso o equipamento permaneça inativo por mais de uma semana, recomendamos lavá-lo e lubrificá-lo totalmente antes de funcionar novamente.

Localização das Graxeiras

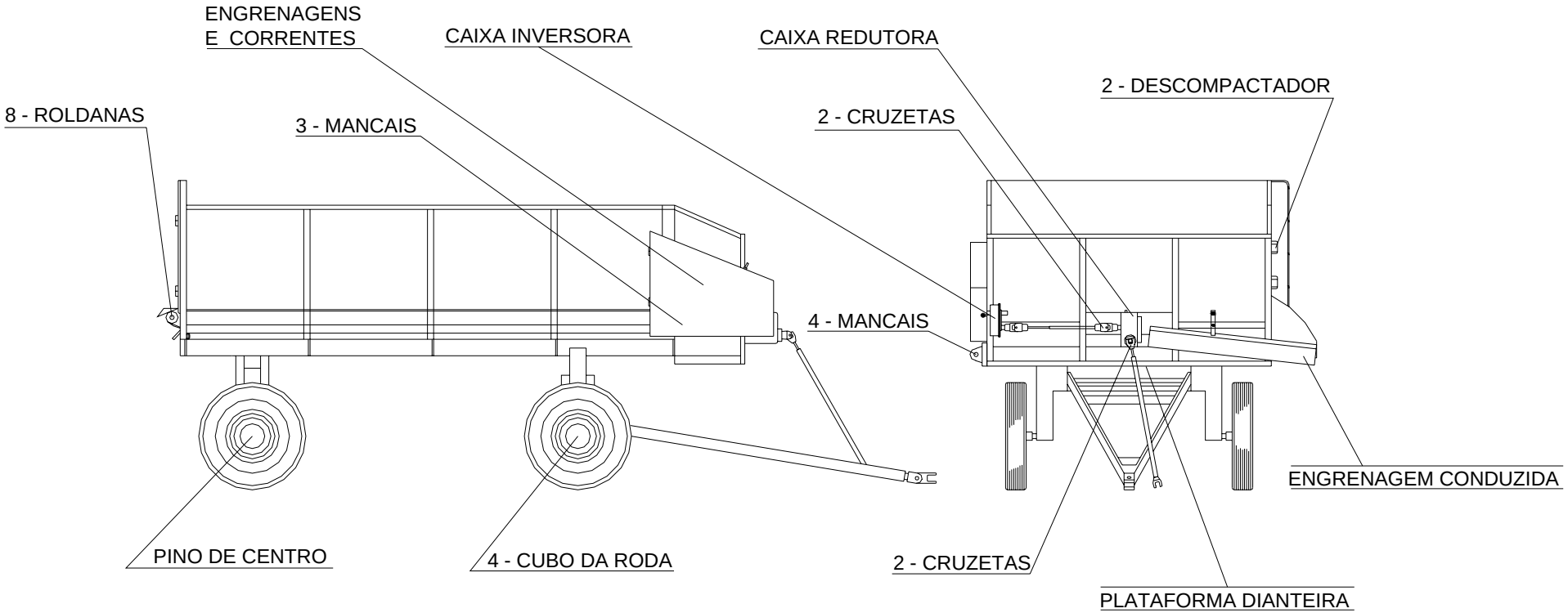

Instruções de Segurança

O operador deve trabalhar sempre com total atenção e obedecer rigorosamente as instruções de segurança relacionadas abaixo.

1- Antes de executar qualquer atividade no equipamento certifique-se que todos os componentes móveis estejam parados e que a tomada de força do trator esteja desligada. É aconselhável tirar a chave do contato e mantê-la no bolso.
2- Antes de realizar qualquer manobra, desacoplar o Eixo Cardan da tomada de força e mantê-lo apoiado no seu suporte até terminar a manobra.
3- Manter distância dos componentes em movimento. Cuidado com as roupas. Não utilizar roupas largas.
4- Mantenha mãos e pés afastados da esteira, cardans, correntes, e demais componentes em movimento.
5- Ao conectar o Eixo Cardan certifique-se que os terminais estejam devidamente travados.
6- Nunca, em nenhuma circunstância, pessoas devem ser transportadas sobre o vagão, nem permanecer sobre ele no momento de carregar ou descarregar.
7- Os gases emitidos pelo trator são prejudiciais à saúde, portanto evite funcioná-lo em locais fechados.
8- O trator, com o vagão acoplado deve ser conduzido com o máximo cuidado e em velocidade compatível com as condições do local de trabalho; com especial atenção em curvas, aclives e declives. Os Vagões Forrageiros não possuem sistema próprio de freios, portanto os freios do trator devem ser mantidos sempre em boas condições de trabalho.
9- Ao terminar o trabalho, desligue o motor, a tomada de força, acione o freio de estacionamento e retire a chave do contato.
10- Lembre-se que não é permitido trafegar com o Vagão em vias públicas e rodovias.

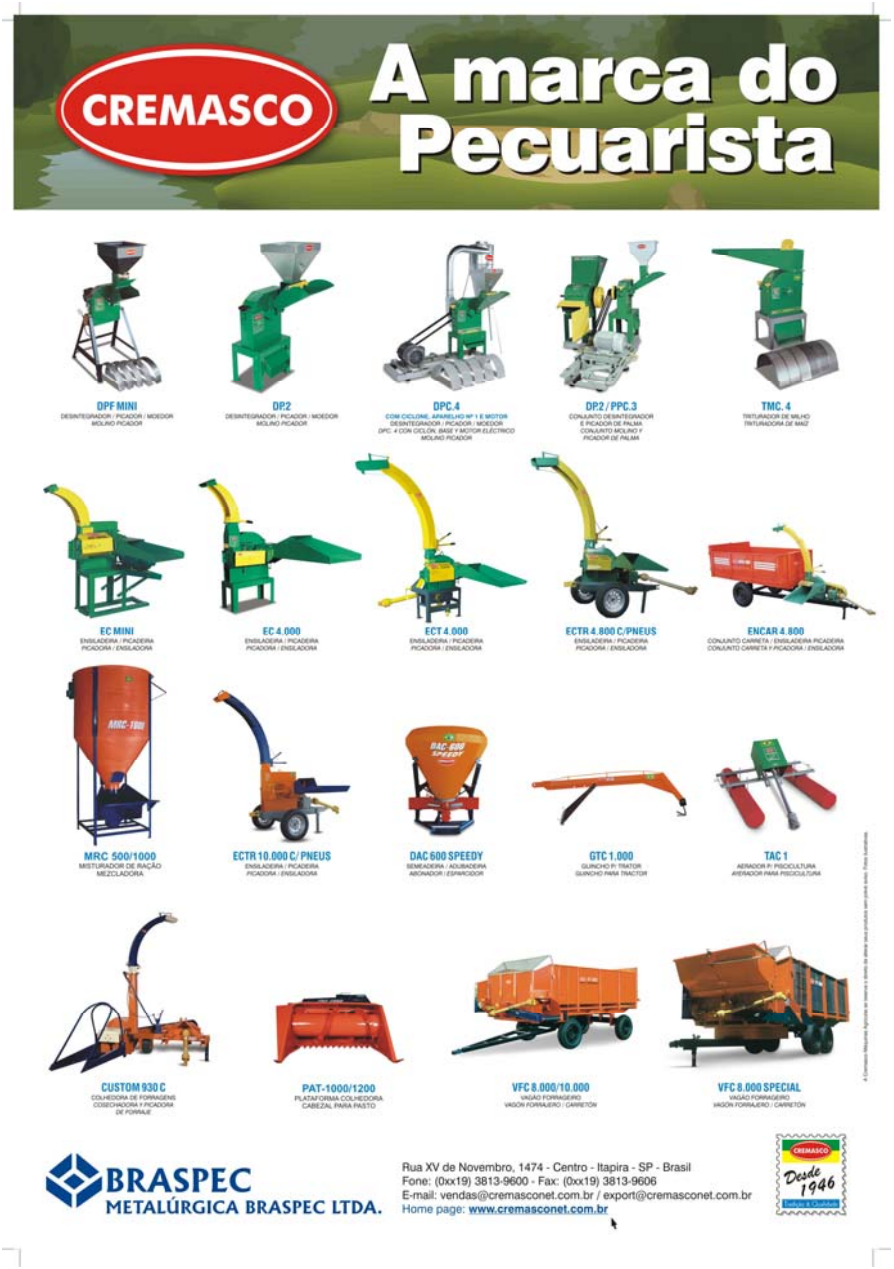

BRASPEC
METALÚRGICA BRASPEC LTDA

CREMASCO

CERTIFICADO DE GARANTIA

Metalúrgica Braspec Ltda.

Fabricante dos produtos da marca Cremasco, através de contrato firmado de licença do uso da marca, garante a máquina aqui caracterizada, contra defeitos de fabricação devidamente comprovados pela fábrica, dentro das seguintes condições.

Termos de garantia:

Considere os itens que se aplicam ao produto adquirido.

1- A garantia é válida durante os doze meses, contados a partir da data em que a máquina for faturada ao primeiro usuário.

2- Consiste a presente garantia no compromisso da Braspec em reparar ou fornecer gratuitamente, em sua fábrica em Itapira - SP, as peças que a seu exclusivo juízo apresentarem defeitos de fabricação.

3- Não são garantidos pela CREMASCO, peças avariadas por uso indevido e nem quaisquer desgastes decorrentes por uso normal, (Como por exemplo: correias, facas, contra facas, rolamentos, retentores).

4- A presente garantia será imediata e integralmente invalidada nos seguintes casos.

a) Aplicação inadequada da máquina, uso de lubrificantes não recomendados no presente manual de operação, inexperiência ou negligencia na observação das instruções contidas nos mesmos.

b) Modificações e adaptações, emprego de peças ou componentes não originais Cremasco.

5- Reclamações sobre eventuais defeitos durante o período de garantia, deverão ser feitas aos revendedores autorizados Cremasco, que encaminharão a fábrica juntamente com a peça defeituosa.

6- Somente serão cumpridas as cláusulas do presente Certificado de Garantia, se a ficha anexa estiver de posse da Cremasco, quando da solicitação da garantia, devidamente preenchida e acompanhada da Nota Fiscal de venda da máquina ao usuário.

7- A Cremasco reserva-se o direito de efetuar modificações em seus produtos sempre que julgar necessário, sem que por isso incorra obrigações de qualquer espécie.

CONTROLE DE GARANTIA PROPRIETÁRIO

BRASPEC METALÚRGICA BRASPEC LTDA — CREMASCO

Mod. N° série
Nota Fiscal n°

Proprietário:_____
Revenda:_____
Endereço:_____
CEP:_____ Cidade:_____ Estado:____
Local:_____ Data:_____

Carimbo entrega — Revenda- Carimbo/Ass.

PREENCHER E ENVIAR PARA FÁBRICA

CERTIFICADO DE GARANTIA DE FÁBRICA

BRASPEC METALÚRGICA BRASPEC LTDA — CREMASCO

Mod. N° série
Nota Fiscal n°

Proprietário:_____
Revenda:_____
Endereço:_____
CEP:_____ Cidade:_____ Estado:____
Local:_____ Data:_____

Ass. Proprietário — Revenda- Carimbo/Ass.

CONTROLE GARANTIA DA REVENDA

BRASPEC METALÚRGICA BRASPEC LTDA — CREMASCO

Mod. N° série
Nota Fiscal n°

Proprietário:_____
Revenda:_____
Endereço:_____
CEP:_____ Cidade:_____ Estado:____
Local:_____ Data:_____

Revenda- Carimbo/Ass.