42016 Guastalla (RE) Italia - Via Ville, 5/A
Tel. ++39 (0)522 824724-830285 - Fax ++39 (0)522 838257
E-mail: sime@sime-sprinklers.com
Web site: www.sime-sprinklers.com
IDROMECCANICA SRL

Hidra

a settori

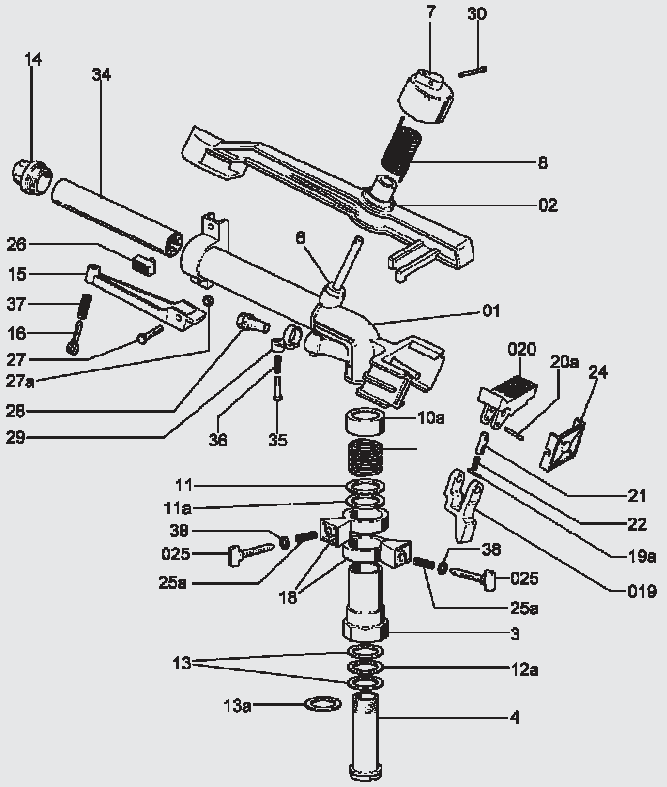

circolare

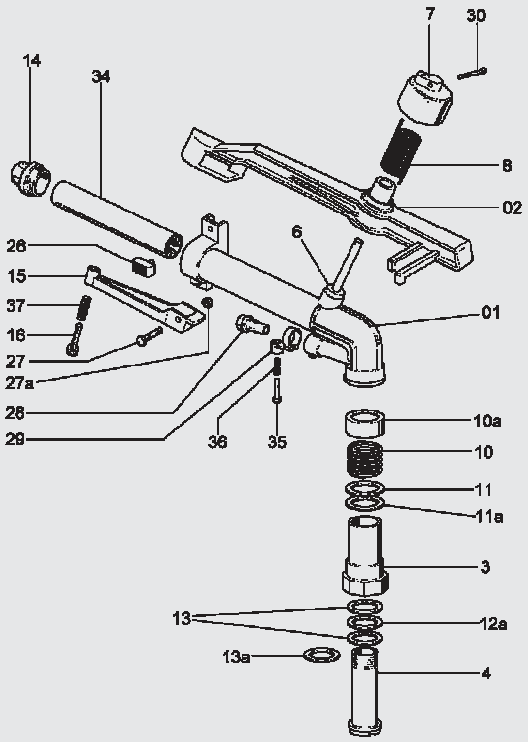

Pezzi di ricambio: *Ordinando pezzi di ricambio, specificare sempre il tipo di irrigatore e il numero di codice.*

Spare parts: *When ordering spare parts, please specify type of sprinkler and code number.*

Pieces de rechange: *Specifier toujour le modele d'arroseur et le numero de code.*

Piezas de recambio: *Solicitando piezas de recambio, especificar siempre el tipo de aspersor y el número de codice.*

Ersatzteile: *Immer der typ des regners und die zahl der position einzeln.*

Dati, pesi e misure non sono impegnativi per la Ditta costruttrice che si riserva di apportare modifiche a sua discrezione.
Data, weights and dimensions are not binding for the manufacturer, who reserves the right to bring changes as he sees fit.
Les données, poids et dimensions ne sont pas engageantes pour la Maison constructrice, qui se réserve le droit d'apporter toutes modification à sa discrétion.
Datos, pesos y medidas no son empeñativos para la Empresa constructora que se reserva el derecho de aportar modificaciones a su discrección.
Die Daten, die Gewichten un die Mäße sind nicht verbindlich für den Konstrukteur, der das Recht hat, die Änderungen zu bringen.

a settori

CODICE	N. PZ.	N. DIS.	DENOMINAZIONE	MATER.
301092	1	3	Corpo esterno	ottone
301097	1	4	Corpo interno	ottone
20193	1	6	Boccola di base alla bronzina braccio	acc. inox
30972	1	7	Cappello coprimolla	nylon
30971	1	8	Molla movimento braccio	acc. inox
301098	1	10	Molla di frizione	acc. inox
301099	1	10a	Cappello coprimolla frizione	nylon
301088	1	11	Rondella di battuta molla 44x34,2x2	delrin
301089	1	11a	Rondella antifriziona molla 47x34,2x2	teflon
301090	1	12a	Rondella antifrizione 44x34,2x2	teflon
301088	2	13	Rondella di tenuta	wulkolan
3010497	1	13a	Rondella	gomma
3010100	3	14	Boccagli principali	nylon
30358	1	15	Rompigetto superiore	nylon
30359	1	16	Registro rompigetto superiore	ottone
3010101	2	18	Anelli di fermo inversione	nylon
30363	1	19a	Spina per leva a scatto	ottone
3010107	1	20a	Spina per leva battente scatto 2,5x19,5	inox
30816	1	21	Leva custodia molla a scatto	ottone
30817	1	22	Molla scatto	acc. inox
30819	1	24	Quarcella lato scatto	nylon
30821	2	25a	Molla alla vite di fermo inversione	acc. inox
3010194	1	26	Pastiglia battente braccio	gomma
301013	1	27	Vite fiss. rompigetto	ferro
30321	1	27a	Dado per vite fissaggio rompigetto	ferro
30280	1	28	Boccaglio secondario	nylon
30339	1	29	Collarino porta rompigetto secondario	nylon
30371	1	30	Copiglia fermo cappello 3x25	acc. inox
3010106	1	34	Raddrizzatore	nylon
30336	1	35	SRegistro rompigetto inferiore	ottone
30337	1	36	Molla registro rompigetto inferiore	acc. inox
30374	1	37	Molla registro rompigetto superiore	acc. inox
3010182	2	38	Rondelle	alluminio
10257	1	01	Carter	alluminio
10258	1	02	Braccio oscillante	alluminio
10108	1	015	Rompigetto completo	
10261	2	018	Anello completo	
10259	1	019	Leva scatto	nylon
10260	1	020	Leva battente scatto	nylon
10430	2	025	Vite di fermo inversione	ottone
10105	1	029	Collarino completo	

circolare

CODICE	N. PZ.	N. DIS.	DENOMINAZIONE	MATER.
301092	1	3	Corpo esterno	ottone
301097	1	4	Corpo interno	ottone
20193	1	6	Boccola di base braccio	acc. inox
30972	1	7	Cappello coprimolla	nylon
30971	1	8	Molla movimento braccio	acc. inox
301098	1	10	Molla di frizione	acc. inox
301099	1	10a	Cappello coprimolla frizione	nylon
301088	1	11	Rondella di battuta molla	wulkolan
301089	1	11a	Rondella antifrizione molla	teflon
301090	1	12a	Rondella antifrizione	teflon
301088	2	13	Rondella di tenuta	wulkolan
3010497	1	13a	Rondella	gomma
3010100	3	14	Boccagli principali	nylon
30358	1	15	Rompigetto superiore	nylon
30359	1	16	Registro rompigetto superiore	ottone
3010194	1	26	Pastiglia battente braccio	gomma
301013	1	27	Vite fissaggio rompigetto M5x22	ferro
30321	1	27a	Dado per vite fissaggio rompigetto	ferro
30280	1	28	Boccaglio secondario	nylon
30339	1	29	Collarino porta rompigetto secondario	nylon
30371	1	30	Copiglia fermo cappello 3x25	acc. inox
3010106	1	34	Raddrizzatore	nylon
30336	1	35	Registro rompigetto inferiore	ottone
30337	1	36	Molla registro rompigetto inferiore	acc. inox
30374	1	37	Molla registro rompigetto superiore	acc. inox
10262	1	01	Carter	alluminio
10258	1	02	Braccio oscillante	alluminio
10105	1	029	Collarino completo	

CODICE	N. PZ.	N. DIS.	DENOMINAZIONE	MATER.

Rev. 04 - 10/2008