42016 Guastalla (RE) Italia - Via Ville, 5/A
Tel. ++39 (0)522 824724-830285 - Fax ++39 (0)522 838257
E-mail: sime@sime-sprinklers.com
Web site: www.sime-sprinklers.com
IDROMECCANICA SRL

Jolly

a settori

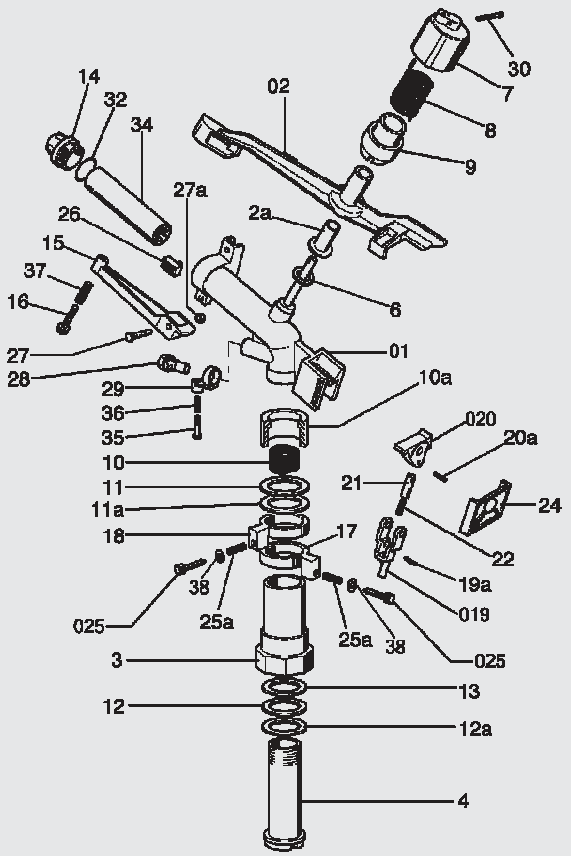

circolare

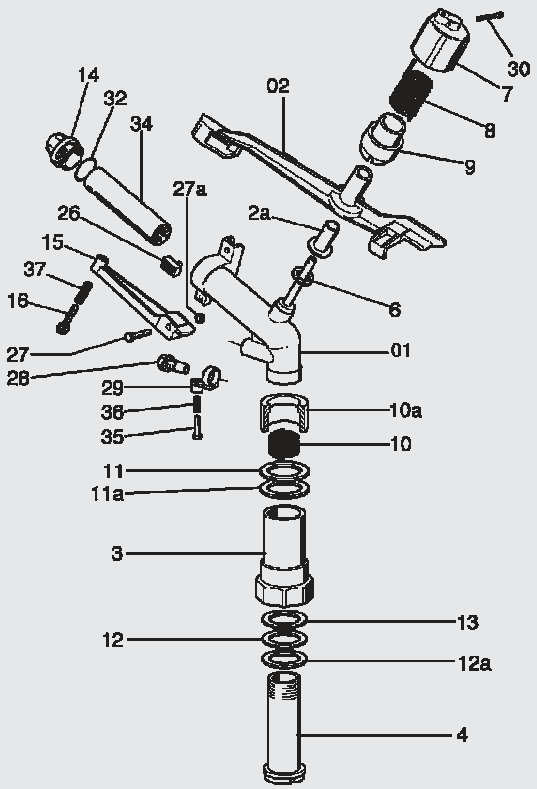

Pezzi di ricambio: *Ordinando pezzi di ricambio, specificare sempre il tipo di irrigatore e il numero di codice.*

Spare parts: *When ordering spare parts, please specify type of sprinkler and code number.*

Pieces de rechange: *Specifier toujour le modele d'arroseur et le numero de code.*

Piezas de recambio: *Solicitando piezas de recambio, especificar siempre el tipo de aspersor y el número de codice.*

Ersatzteile: *Immer der typ des regners und die zahl der position einzeln.*

Dati, pesi e misure non sono impegnativi per la Ditta costruttrice che si riserva di apportare modifiche a sua discrezione.
Data, weights and dimensions are not binding for the manufacturer, who reserves the right to bring changes as he sees fit.
Les données, poids et dimensions ne sont pas engageantes pour la Maison constructrice, qui se réserve le droit d'apporter toutes modification à sa discrétion.
Datos, pesos y medidas no son empeñativos para la Empresa constructora que se reserva el derecho de aportar modificaciones a su discrección.
Die Daten, die Gewichten un die Mäße sind nicht verbindlich für den Konstrukteur, der das Recht hat, die Änderungen zu bringen.

a settori

CODICE	N. PZ.	N. DIS.	DENOMINAZIONE	MATER.
30328	1	2a	Bussola al braccio	nylon
30344	1	3	Corpo esterno	ottone
30345	1	4	Corpo interno	ottone
30347	1	6	Rondella battuta al braccio	teflon
30348	1	7	Cappello coprimolla	nylon
30349	1	8	Molla braccio	acc. inox
30350	1	9	Portamolla braccio	nylon
30300	1	10	Molla frizione	acc. inox
30351	1	10a	Coprimolla frizione	nylon
30352	1	11	Rondella di battuta molla	delrin
30354	1	11a	Rondella 37,5x30,2x2	teflon
30354	1	12	Rondella 37,5x30,2x2	teflon
30355	1	12a	Rondella 37,5x30,2x1,5	wulkolan
30356	1	13	Rondella 37,5x30,2x2	gomma
30357	3	14	Boccaglio principale	nylon
30358	1	15	Rompigetto superiore	nylon
30359	1	16	Registro rompigetto superiore	ottone
30360	1	17	Anello di fermo	nylon
30360	1	18	Anello di fermo	nylon
30363	1	19a	Spina per leva scatto Ø 2x16,5	nylon
30322	1	20a	Spina p. leva battente Ø 2x14,6	ottone
30704	1	21	Leva custodia molla	nylon
30366	1	22	Molla scatto	acc. inox
30368	1	24	Quarcella lato scatto	nylon
30325	2	25a	Molle alla vite di fermo	acc. inox
30369	1	26	Pastiglia battente braccio	nylon
30370	1	27	Vite fissaggio rompigetto M5x22 TE	ferro
30321	1	27a	Dado rompigetto Block M5	ferro
30280	1	28	Boccaglio secondario	nylon
30339	1	29	Collarino secondario	nylon
30371	1	30	Copiglia cappello Ø 3x25	acc. inox
30372	1	32	Guarnizione boccaglio	gomma
30373	1	34	Raddrizzatore	nylon
30336	1	35	Registro rompigetto inferiore	ottone
30337	1	36	Molla rompigetto inferiore	acc. inox
30374	1	37	Molla rompigetto superiore	acc. inox
3010183	2	38	Rondelle	alluminio
10200	1	01	Carter	alluminio
10243	1	02	Braccio	alluminio
10201	1	019	Leva scatto	nylon
10202	1	020	Leva battente scatto	nylon
10429	2	025	Viti di fermo inversione	ottone

circolare

CODICE	N. PZ.	N. DIS.	DENOMINAZIONE	MATER.
30328	1	2a	Bussola al braccio	nylon
30344	1	3	Corpo esterno	ottone
30345	1	4	Corpo interno	ottone
30347	1	6	Rondella battuta al braccio	teflon
30348	1	7	Cappello coprimolla	nylon
30349	1	8	Molla movimento braccio	acc. inox
30350	1	9	Portamolla braccio	nylon
30300	1	10	Molla frizione	acc. inox
30351	1	10a	Coprimolla frizione	nylon
30352	1	11	Rondella di battuta molla	delrin
30354	1	11a	Rondella 37,5x30,2x2	teflon
30354	1	12	Rondella 37,5x30,2x2	teflon
30355	1	12a	Rondella 37,5x30,2x1,5	wulkolan
30356	1	13	Rondella 37,5x30,2x2	gomma
30357	3	14	Boccaglio principale	nylon
30358	1	15	Rompigetto superiore	nylon
30359	1	16	Registro rompigetto superiore	ottone
30369	1	26	Pastiglia battente braccio	nylon
30370	1	27	Vite fissaggio rompigetto M5x22	ferro
30321	1	27a	Vite fissaggio rompigetto M5x22	ferro
30280	1	28	Boccaglio secondario	nylon
30339	1	29	Collarino secondario	nylon
30371	1	30	Copiglia cappello	acc. inox
30372	1	32	Guarnizione boccaglio	gomma
30373	1	34	Raddrizzatore	nylon
30336	1	35	Registro rompigetto inferiore	ottone
30337	1	36	Molla rompigetto inferiore	acc. inox
30374	1	37	Molla rompigetto superiore	acc. inox
10203	1	01	Carter	alluminio
10243	1	02	Braccio	alluminio
10105		029	Collarino completo	
10108		015	Rompigetto completo	
10109		018	Anello completo	

CODICE	N. PZ.	N. DIS.	DENOMINAZIONE	MATER.

Rev. 04 - 10/2008